NP300 King Cab

Typ: D22, 2008-

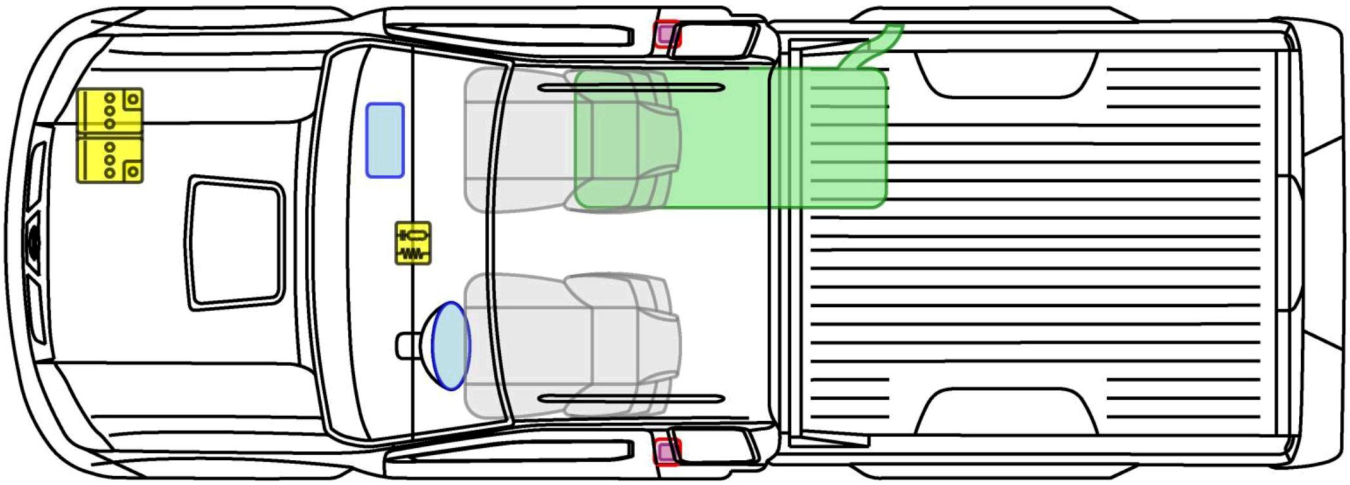

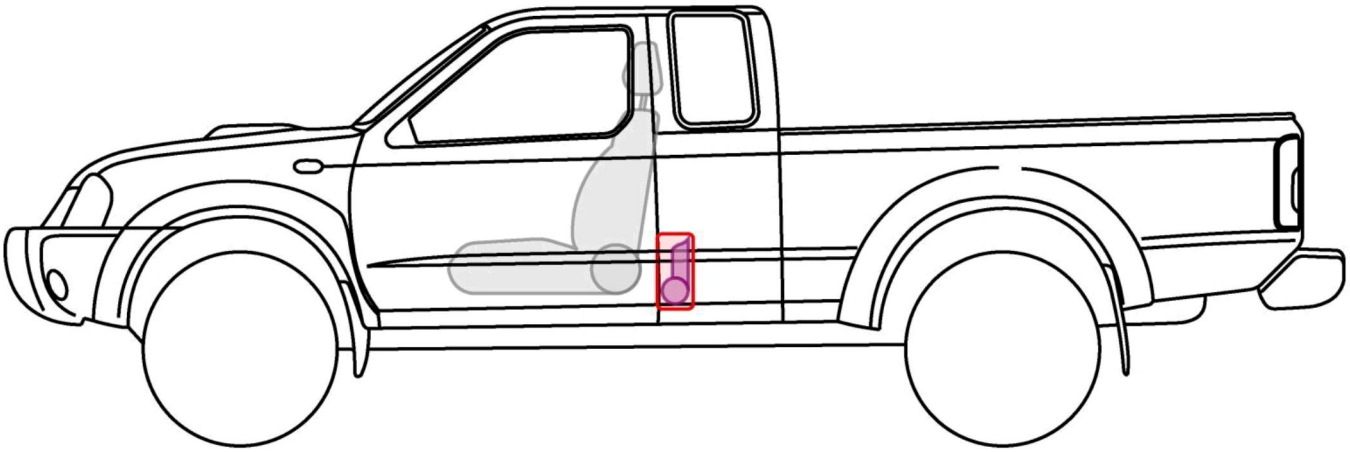

Legenda

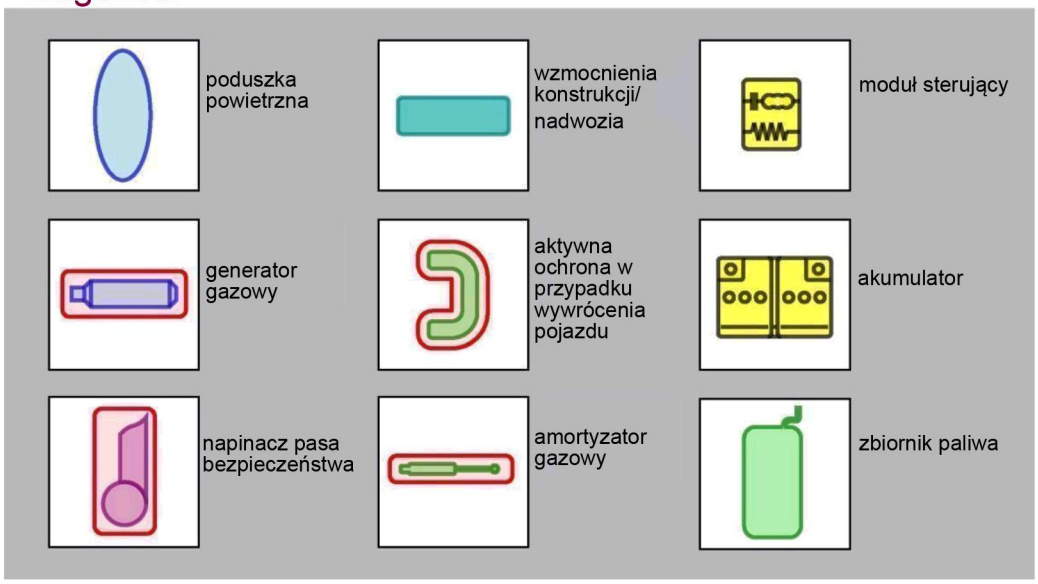

NP300